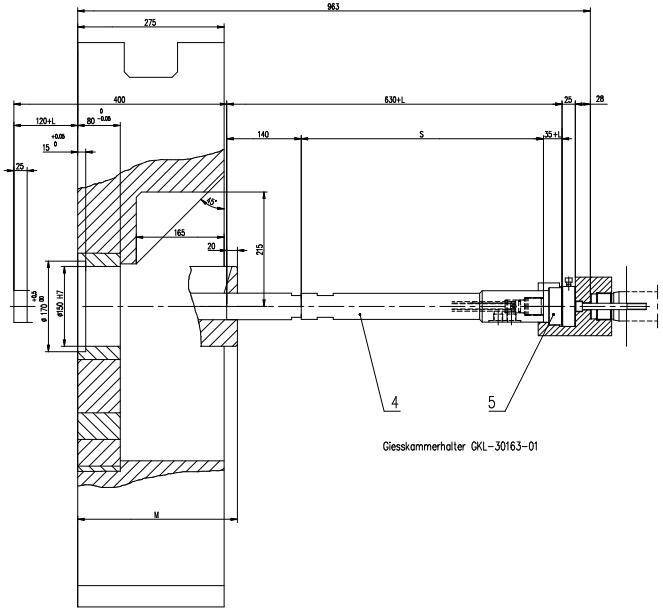

Giesskammerhalter GKL-30163-01

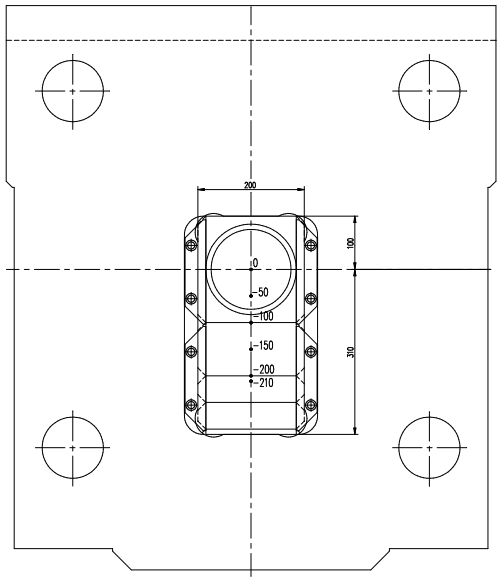

4

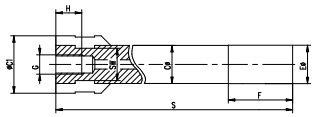

G	C	C1	E	F	H	SW	S	Buehler-Nr.
M39	49		59	115	50	45	455	GKL-95062-81

5

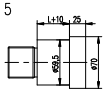

L	M	Buehler-Nr.
0	300	GKL-40132-01
25	275	GKL-40132-02
65	235	GKL-40132-09
75	225	GKL-40132-04
85	215	GKL-40132-10

2 + 3 + 4

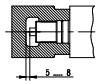

Evolution 34 D	Kunde: Sperlich

GIESSGARNITUR
GARNITURE D'INJECTION
GARNITURA D'INIEZIONE
GUARNICION DE INYECCION
CASTING OUTFIT

Druckgiessmaschine EV 34 D

GIESSGARNITUR

Schutzvermerk DIN 34 beachten

Buehler AG
CH-9240 Uzwil

Massstab 1:1

GKL -91094

Blatt 01

BRVKO